VUE A

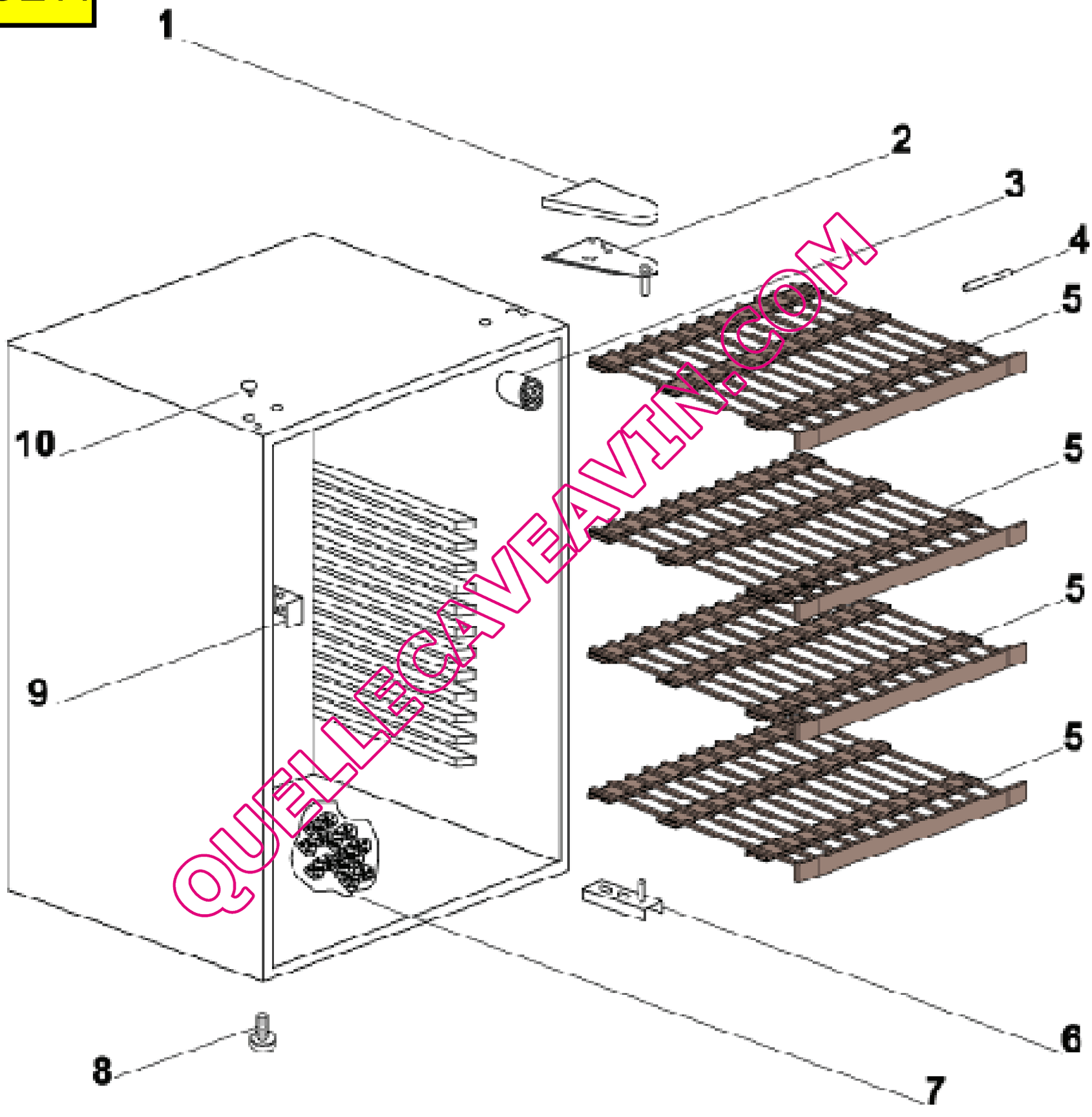

QUELLECAVEAVIN.COM

VUE B

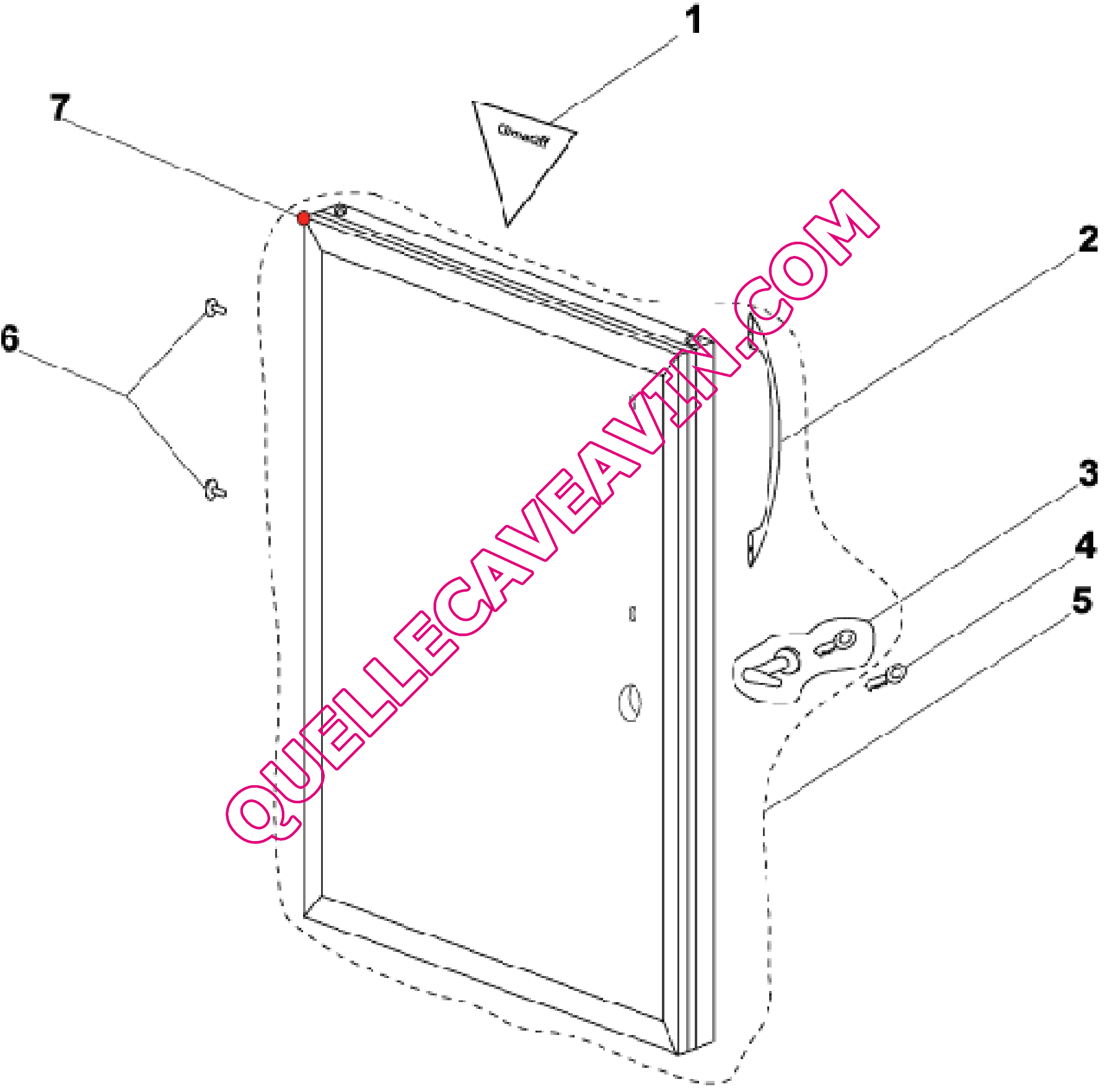

QUELLECAVEAVIN.COM

IMPORTANT:
A partir du n° de série 41240001 la Cave à vins CV182 sera équipé des nouvelles pièces rep:20 - 21

VUE C

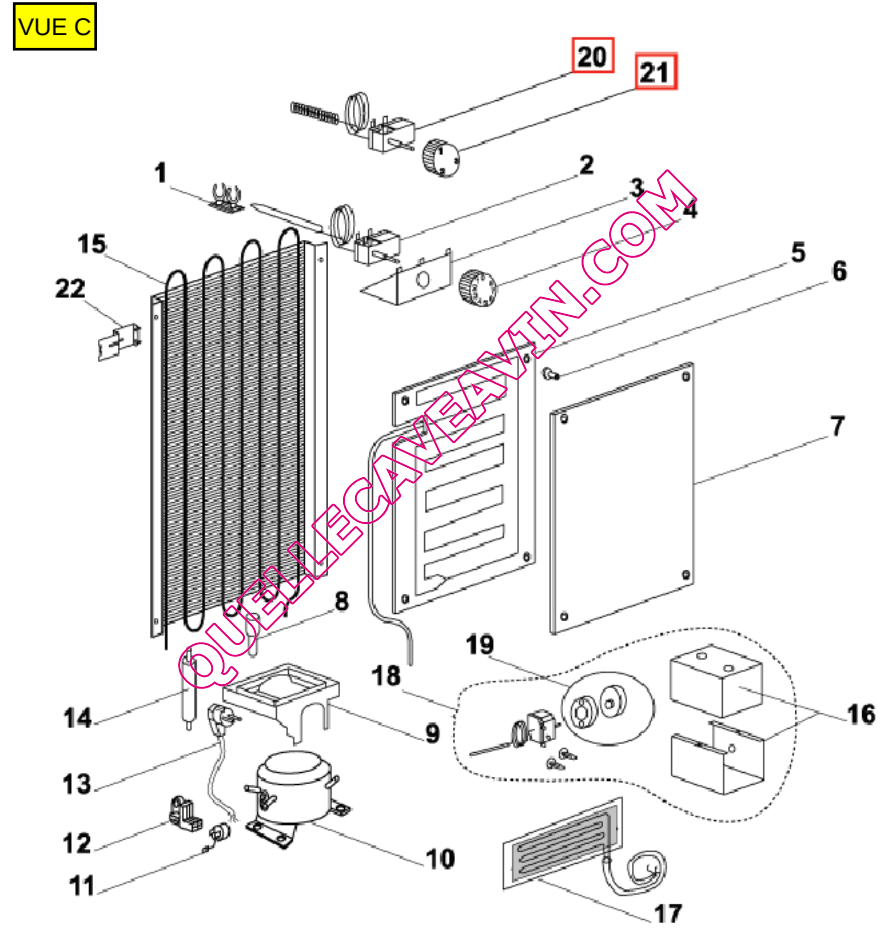

QUELLECAVEAVIN.COM